Neop | Chariots de soins 600 x 400

Circuit des soins

- Robustesse : excellente résistance, caisson monobloc en acier (hauteur 80) et en aluminium (hauteur 100)
- Hygiène 100 % : nombre d'interstices minimums et matériaux résistants aux produits de désinfection des milieux hospitaliers
- Personnalisation grâce à la large gamme de tiroirs et accessoires
- Identification des services sur demande
- Ergonomique et maniable : conçu pour le confort du personnel soignant
- Un look unique et une harmonie de couleurs

Robuste | Hygiénique | Ergonomique | Personnalisable

- Chariot simple colonne
- 2 hauteurs : 80 ou 100
- Fermeture à rideau ou à battant
- Verrouillage par serrure à code (avec clé de secours) ou à badge
- 2 choix d'intercalaires (glissières) / parois en fonction des aménagements intérieurs souhaités

Caisson personnalisable
3 coloris au choix

Rose magenta

Vert pomme

Bleu céleste

PRATICIMA healthcare solutions

Configurations types - PREMIUM

Structure AVEC aménagements intérieurs et accessoires périphériques.

Positionnement des rails :
- en haut à droite
- en bas à droite
- en bas à gauche

TIROIRS JOINTIFS – 1 petit / 3 moyens / 1 grand

Chariot de soins 600 x 400 H100 équipé de :
- Tablette supérieure en thermoplastique
- Fermeture à battant
- Serrure à code
- 1 tiroir 600 x 400 hauteur 75 mm
- 3 tiroirs 600 x 400 hauteur 155 mm
- 1 tiroir 600 x 400 hauteur 235 mm
- 3 rails
- 1 support pour récupérateur d'aiguilles
- 1 poubelle double pour sac de 12 L
- 1 panier de côté grand modèle

Référence	Désignation
8YS64H100TJ1_RM	Chariot de soins NEOP "Premium" 600x400 H100 Tiroirs jointifs 1P / 3M / 1G - rose magenta
8YS64H100TJ1_BC	Chariot de soins NEOP "Premium" 600x400 H100 Tiroirs jointifs 1P / 3M / 1G - bleu céleste
8YS64H100TJ1_VP	Chariot de soins NEOP "Premium" 600x400 H100 Tiroirs jointifs 1P / 3M / 1G - vert pomme

Protège étiquettes à commander si nécessaire

TIROIRS JOINTIFS – 3 petits / 2 moyens / 1 grand

Chariot de soins 600 x 400 H100 équipé de :
- Tablette supérieure en thermoplastique
- Fermeture à battant
- Serrure à code
- 3 tiroirs 600 x 400 hauteur 75 mm
- 2 tiroirs 600 x 400 hauteur 155 mm
- 1 tiroir 600 x 400 hauteur 235 mm
- 3 rails
- 1 support pour récupérateur d'aiguilles
- 1 poubelle double pour sac de 12 L
- 1 panier de côté grand modèle

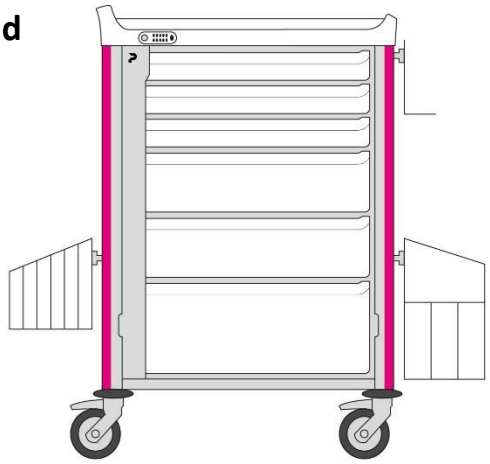

Référence	Désignation
8YS64H100TJ2_RM	Chariot de soins NEOP "Premium" 600x400 H100 Tiroirs jointifs 3P / 2M / 1G - rose magenta
8YS64H100TJ2_BC	Chariot de soins NEOP "Premium" 600x400 H100 Tiroirs jointifs 3P / 2M / 1G - bleu céleste
8YS64H100TJ2_VP	Chariot de soins NEOP "Premium" 600x400 H100 Tiroirs jointifs 3P / 2M / 1G - vert pomme

Protège étiquettes à commander si nécessaire

TIROIRS JOINTIFS – 4 moyens / 2 grands

Chariot de soins 600 x 400 H100 équipé de :

- Tablette supérieure en thermoplastique
- Fermeture à battant
- Serrure à code
- 4 tiroirs 600 x 400 hauteur 115 mm
- 2 tiroirs 600 x 400 hauteur 155 mm
- 3 rails
- 1 support pour récupérateur d'aiguilles
- 1 poubelle double pour sac de 12 L
- 1 panier de côté grand modèle

Référence	Désignation
8YS64H100TJ3_RM	Chariot de soins NEOP "Premium" 600x400 H100 Tiroirs jointifs 4M / 2G - rose magenta
8YS64H100TJ3_BC	Chariot de soins NEOP "Premium" 600x400 H100 Tiroirs jointifs 4M / 2G - bleu céleste
8YS64H100TJ3_VP	Chariot de soins NEOP "Premium" 600x400 H100 Tiroirs jointifs 4M / 2G - vert pomme

Protège étiquettes à commander si nécessaire

TIROIRS TÉLESCOPIQUES – 5 moyens

Chariot de soins 600 x 400 H100 équipé de :

- Tablette supérieure en thermoplastique
- Fermeture à battant
- Serrure à code
- 5 tiroirs télescopiques F600 H160 avec bac à lèvres H100
- 3 rails
- 1 support pour récupérateur d'aiguilles
- 1 poubelle double pour sac de 12 L
- 1 panier de côté grand modèle

Référence	Désignation
8YS64H100TT1_RM	Chariot de soins NEOP "Premium" 600x400 H100 Tiroirs télésc. 5M - rose magenta
8YS64H100TT1_BC	Chariot de soins NEOP "Premium" 600x400 H100 Tiroirs télésc. 5M - bleu céleste
8YS64H100TT1_VP	Chariot de soins NEOP "Premium" 600x400 H100 Tiroirs télésc. 5M - vert pomme

TIROIRS TÉLESCOPIQUES – 1 petit / 3 moyens / 1 grand

Chariot de soins 600 x 400 H100 équipé de :

- Tablette supérieure en thermoplastique
- Fermeture à battant
- Serrure à code
- 1 tiroir télescopique F600 H80 avec bac à lèvres H50
- 3 tiroirs télescopiques F600 H160 avec bac à lèvres H100
- 1 tiroir télescopique F600 H240 avec bac à lèvres H200
- 3 rails
- 1 support pour récupérateur d'aiguilles
- 1 poubelle double pour sac de 12 L
- 1 panier de côté grand modèle

Référence	Désignation
8YS64H100TT2_RM	Chariot de soins NEOP "Premium" 600x400 H100 Tiroirs télésc. 1P / 3M / 1G - rose magenta
8YS64H100TT2_BC	Chariot de soins NEOP "Premium" 600x400 H100 Tiroirs télésc. 1P / 3M / 1G - bleu céleste
8YS64H100TT2_VP	Chariot de soins NEOP "Premium" 600x400 H100 Tiroirs télésc. 1P / 3M / 1G - vert pomme

TIROIRS TÉLESCOPIQUES – 3 petits / 2 moyens / 1 grand

Chariot de soins 600 x 400 H100 équipé de :

- Tablette supérieure en thermoplastique
- Fermeture à battant
- Serrure à code
- 3 tiroirs télescopiques F600 H80 avec bac à lèvres H50
- 2 tiroirs télescopiques F600 H160 avec bac à lèvres H100
- 1 tiroir télescopique F600 H240 avec bac à lèvres H200
- 3 rails
- 1 support pour récupérateur d'aiguilles
- 1 poubelle double pour sac de 12 L
- 1 panier de côté grand modèle

Référence	Désignation
8YS64H100TT3_RM	Chariot de soins NEOP "Premium" 600x400 H100 Tiroirs télésc. 3P / 2M / 1G - rose magenta
8YS64H100TT3_BC	Chariot de soins NEOP "Premium" 600x400 H100 Tiroirs télésc. 3P / 2M / 1G - bleu céleste
8YS64H100TT3_VP	Chariot de soins NEOP "Premium" 600x400 H100 Tiroirs télésc. 3P / 2M / 1G - vert pomme

Configurations types – BASIC

Structure SANS aménagement intérieur ni accessoire périphérique

CHARIOT SANS TABLETTE D'EXTENSION RABATTABLE

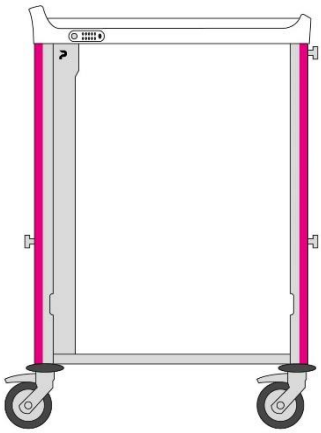

Chariot de soins 600 x 400 H100 équipé de :

- Tablette supérieure en thermoplastique
- Fermeture à battant
- Serrure à code
- 3 rails (1 en haut à droite, 1 en bas à droite et 1 en bas à gauche)

Chariot avec intercalaires standards – pas de 40 mm

Référence	Désignation
8YCHS164H100_RM	Chariot de soins NEOP "Basic" 600x400 H100 battant + serrure code - rose magenta
8YCHS164H100_BC	Chariot de soins NEOP "Basic" 600x400 H100 battant + serrure code - bleu céleste
8YCHS164H100_VP	Chariot de soins NEOP "Basic" 600x400 H100 battant + serrure code - vert pomme

Chariot avec parois pour tiroirs télescopiques

Référence	Désignation
8YCHST164H100_RM	Chariot de soins NEOP "Basic" 600x400 H100 battant + serrure code - rose magenta
8YCHST164H100_BC	Chariot de soins NEOP "Basic" 600x400 H100 battant + serrure code - bleu céleste
8YCHST164H100_VP	Chariot de soins NEOP "Basic" 600x400 H100 battant + serrure code - vert pomme

CHARIOT AVEC TABLETTE D'EXTENSION RABATTABLE

Chariot de soins 600 x 400 H100 équipé de :

- Tablette supérieure en thermoplastique
- Fermeture à battant
- Serrure à code
- 2 rails (1 en bas à droite et 1 en bas à gauche)
- 1 tablette d'extension rabattable

Chariot avec intercalaires standards – pas de 40 mm

Référence	Désignation
8YCHS164H100T_RM	Chariot de soins NEOP "Basic" 600x400 H100 battant + serrure code- tabl. rab. - rose magenta
8YCHS164H100T_BC	Chariot de soins NEOP "Basic" 600x400 H100 battant + serrure code- tabl. rab. - bleu céleste
8YCHS164H100T_VP	Chariot de soins NEOP "Basic" 600x400 H100 battant + serrure code- tabl. rab. - vert pomme

Chariot avec parois pour tiroirs télescopiques

Référence	Désignation
8YCHST164H100T_RM	Chariot de soins NEOP "Basic" 600x400 H100 battant + serrure code- tabl. rab. - rose magenta
8YCHST164H100T_BC	Chariot de soins NEOP "Basic" 600x400 H100 battant + serrure code- tabl. rab. - bleu céleste
8YCHST164H100T_VP	Chariot de soins NEOP "Basic" 600x400 H100 battant + serrure code- tabl. rab. - vert pomme

Composition sur mesure

ETAPE 1 - Structure du chariot

Choix de la structure du chariot en fonction du type d'intercalaires / parois

	Chariot hauteur 80 cm*	Chariot hauteur 100 cm*
Intercalaires standards Pas de 40 mm	8Y164H80P4	8Y164H100P4
Parois pour tiroirs télescopiques	-	8Y164H100T

Ces références comprennent :

- **le caisson**
- **les roues**
- **les intercalaires ou parois**

ETAPE 2 - Personnalisation du chariot

Sélection obligatoire des éléments 1 à 4

			Chariot hauteur 80 cm*	Chariot hauteur 100 cm*
1	Tablette	en thermoplastique	8Y001_6400TH	8Y001_6400TH
		en stratifié compact	8Y001_6400CP1	8Y001_6400CP1
2	Fermeture	rideau	8Y002_6008F3	8Y002_6010F3
		battant pour intercalaires standards**	8Y002_0008F1	8Y002_0010F1
		battant pour tiroirs télescopiques	-	8Y002_0010F2
3	Serrure à code	pour fermeture rideau	8Y003CODE3	8Y003CODE3
		pour fermeture battant pour intercalaires standards	8Y003CODE1	8Y003CODE1
		pour fermeture battant pour tiroirs télescopiques	-	8Y003CODE2
	Serrure à badge	pour fermeture rideau	8Y003BADGE3	8Y003BADGE3
		pour fermeture battant pour intercalaires standards	8Y003BADGE1	8Y003BADGE1
		pour fermeture battant pour tiroirs télescopiques	-	8Y003BADGE2
4	Couleur		Rose magenta : 8Y004_0008RM Vert pomme : 8Y004_0008VP Bleu céleste : 8Y004_0008BC	Rose magenta : 8Y004_0010RM Vert pomme : 8Y004_0010VP Bleu céleste : 8Y004_0010BC

*Pour la hauteur précise du plan de travail, voir données techniques
**ATTENTION ! Dans ce cas, il faut ajouter la butée antichute réf. 8Y014.

Tablette supérieure en thermoplastique avec zone de préhension ergonomique

Fermeture à rideau

Serrure à code

Tablette supérieure en stratifié compact

Fermeture à battant

Serrure à badge

Rose magenta

Vert pomme

Bleu céleste

Accessoires et aménagements intérieurs

Tablette d'extension, rail normalisé, poignée ergonomique, motorisation, bras informatique, portique, tiroir…
Se référer aux fiches dédiées.

Données techniques

** Dimensions utiles*
*** Hauteur utile sur plan de travail*

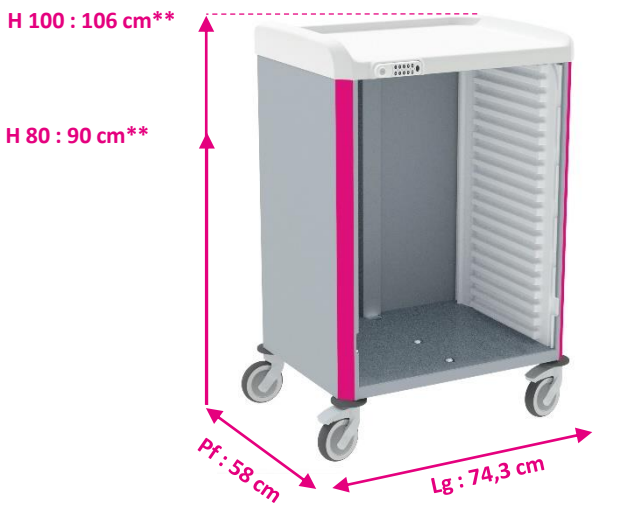

Tablette supérieure en plastique thermoformé avec zone de préhension ergonomique

Tablette supérieure en stratifié compact

Matières

Structure	Caisson monobloc soudé en continu traité anticorrosion à l'EPOXY H 80 : acier (électro-zingué) / H 100 : aluminium
Plan de travail	Thermoformé en plastique : ABS / PMMA OU stratifié compact ép. 10 mm
Glissières	ABS (Acrylonitrile Butadiène Styrène) OU coulisse à billes acier zingué avec amortisseur
Fermeture	Rideau : PP (Polypropylène), ép. 2 mm Battant : Aluminium recouvert peinture EPOXY
Roues	Bandage simple en caoutchouc non tachant - Chape polyamide (PA)
Pare-chocs	4 butoirs ronds en EVA (Ethylène Acétate de vinyle) non tachant

Informations diverses

Roues	Diamètre 125 mm - 2 à frein + 2 pivotantes - Double blocage de la roue et du pivot	
Poids à vide	H 80 : 27 kg	H 100 : 24 kg
Capacité	H 80 : - 14 pas de 40 mm pour chariot avec rideau - 16 pas de 40 mm pour chariot sans rideau ou chariot avec battant	H 100 : - 18 pas de 40 mm pour chariot avec rideau - 20 pas de 40 mm pour chariot sans rideau ou chariot avec battant - 10 tiroirs télescopiques H 80 mm
Verrouillage	Code / Badge	
Bande de couleurs	Film PVC polymère calandré 70 microns enduit adhésif acrylique	

Emballage

Conditionnement	A l'unité sur palette, cerclée et filmée ou sur roues, avec un emballage de protection	**Dimensions L X P x H**	H 80 : L 0,80 x P 1,20 x H 1,20 m H 100 : L 0,80 x P 1,20 x H 1,45 m
Poids (chariot + emballage)	H 80 : 39 kg H 100 : 36 kg	**Volume**	1,15 m^3

PRATICIMA SAS - Rue du Pou du Ciel - ZI de Reyrieux - CS20129 Reyrieux - 01600 TRÉVOUX
Tél : 04 74 00 98 11 - Fax : 04 74 00 98 36 - praticima@praticima.fr - www.praticima.fr